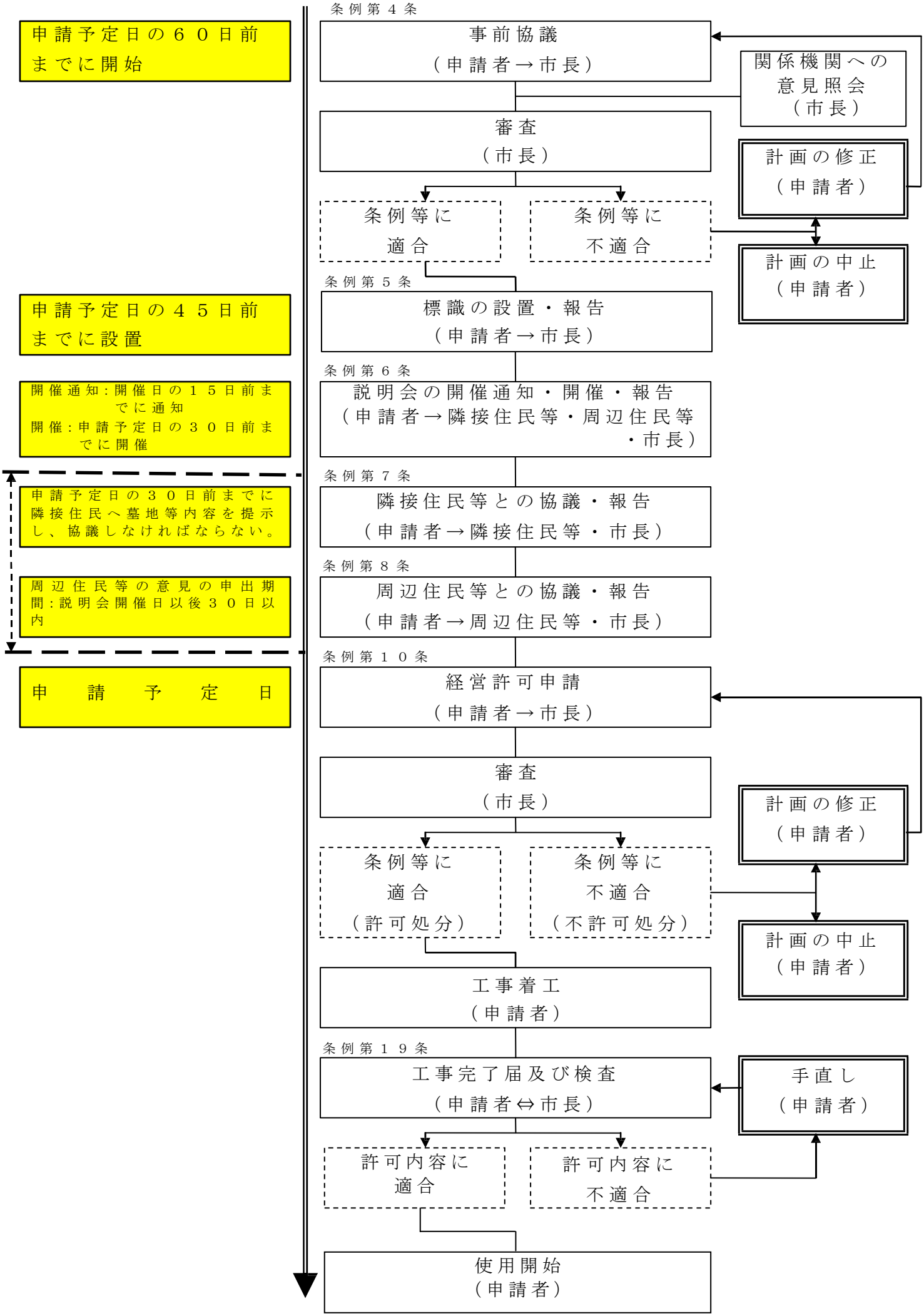宜野湾市における墓地経営許可のフロー（法人墓地）